Produktový list

Objednací kód: **GX1211**

VARIO číre sklo 1100x2000mm

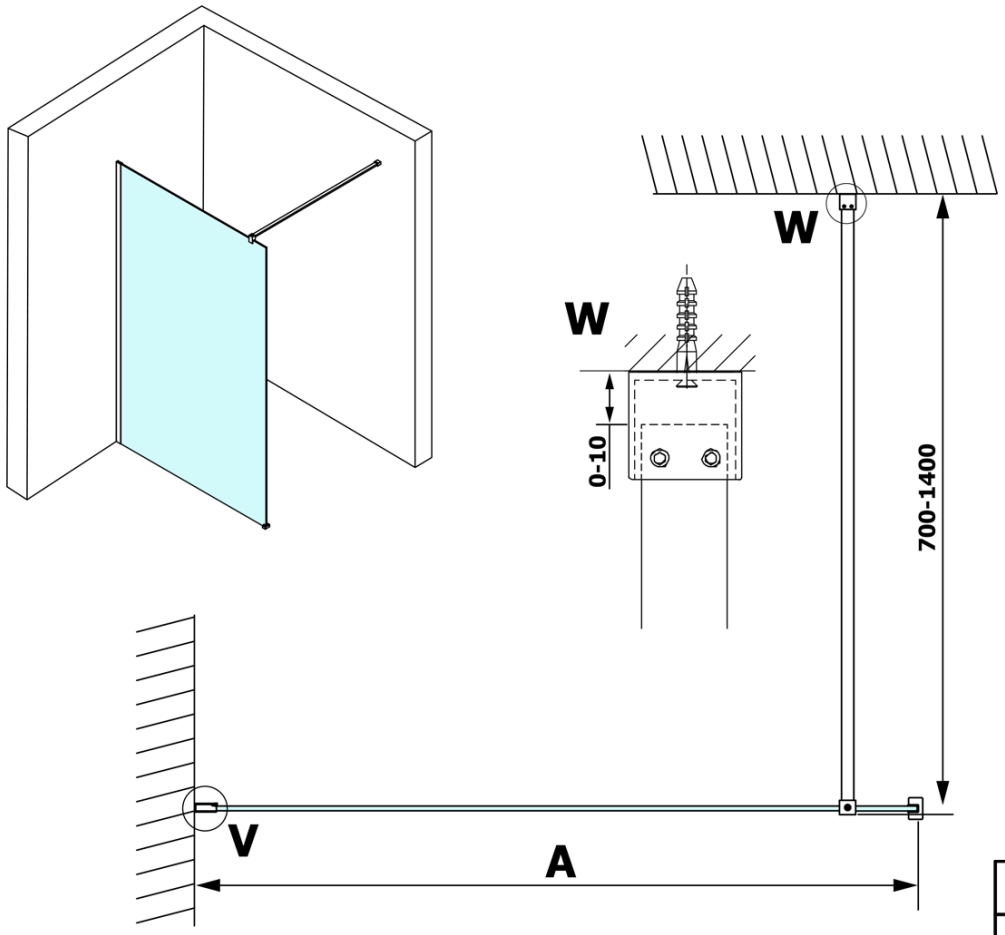

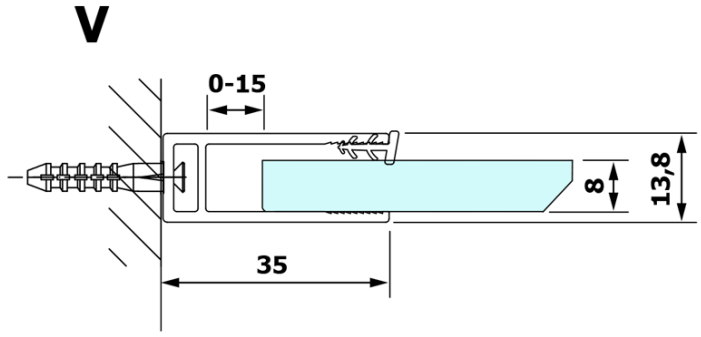

MODEL	A
GX1270	685-700
GX1280	785-800
GX1290	885-900
GX1210	985-1000
GX1211	1085-1100
GX1212	1185-1200
GX1213	1285-1300
GX1214	1385-1400

UBC s.r.o.
Mělnická 87
250 65 Líbeznice
Česká republika

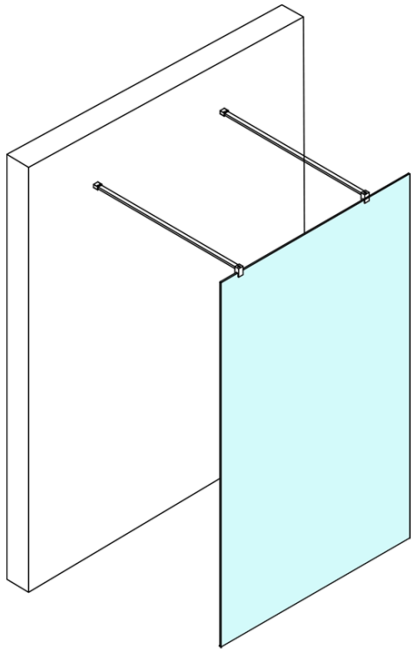

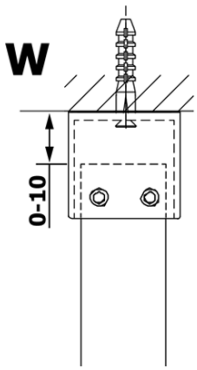

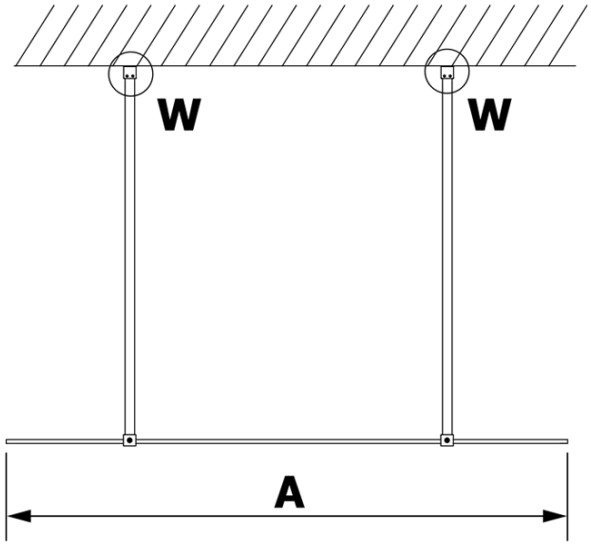

MODEL	A
GX1270	679
GX1280	779
GX1290	879
GX1210	979
GX1211	1079
GX1212	1179
GX1213	1279
GX1214	1379

UBC s.r.o.
Mělnická 87
250 65 Líbeznice
Česká republika

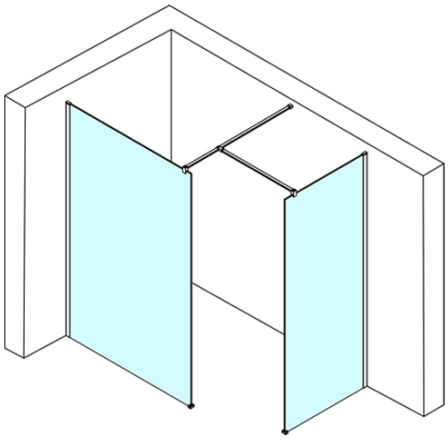

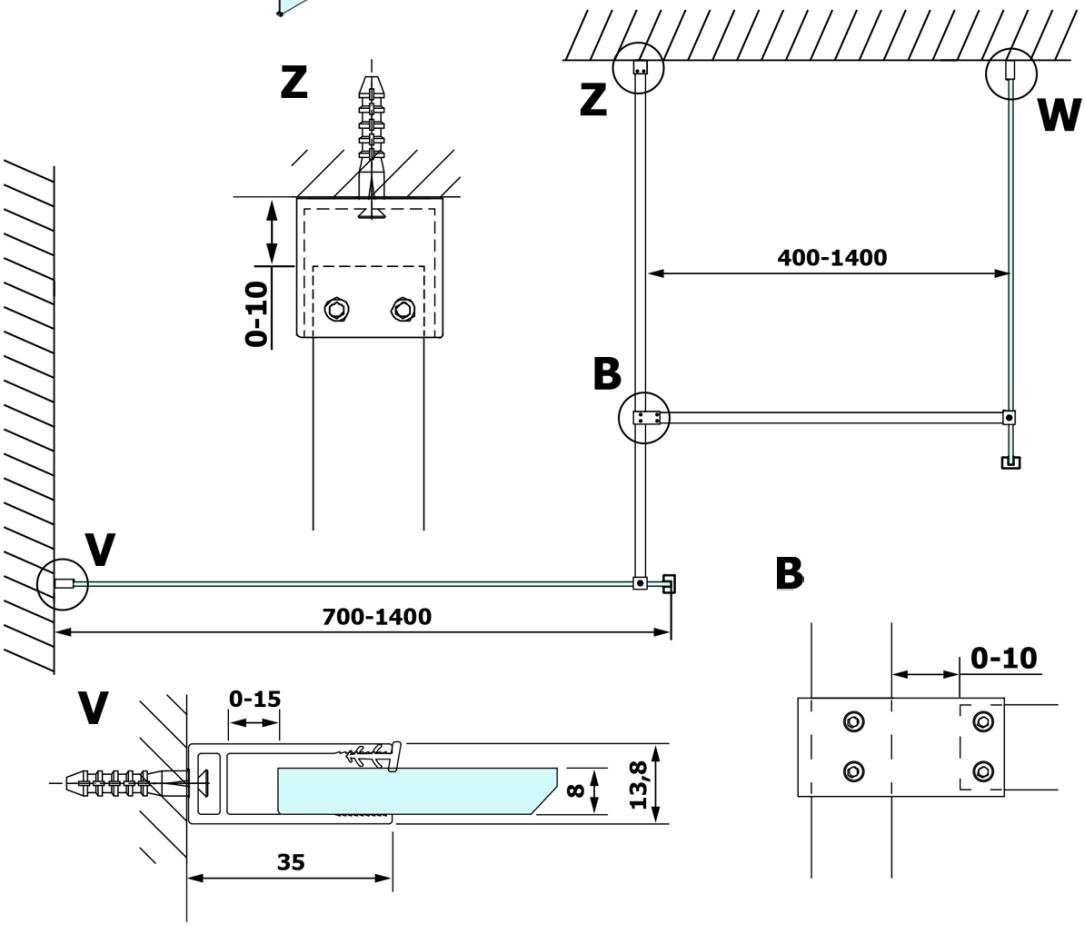

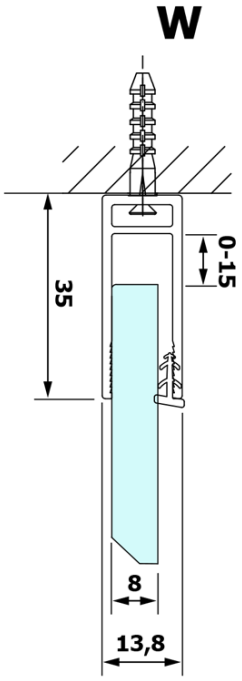

UBC s.r.o.
Mělnická 87
250 65 Líbeznice
Česká republika