KERASAN

Produktový list

Objednací kód: **512531**

TRIBECA bidet závesný 35x31,5x54cm, čierna matná

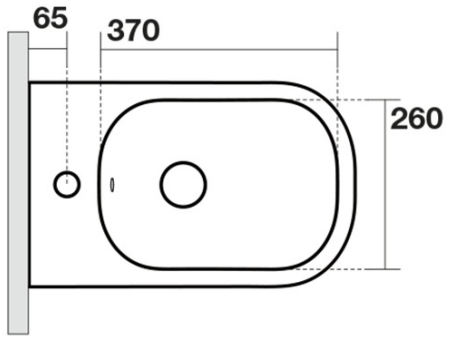

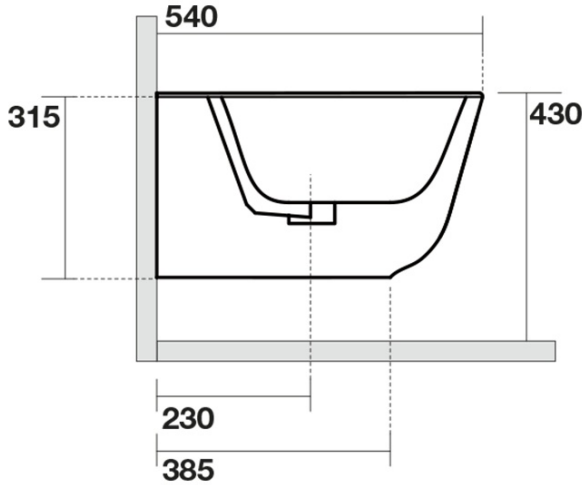

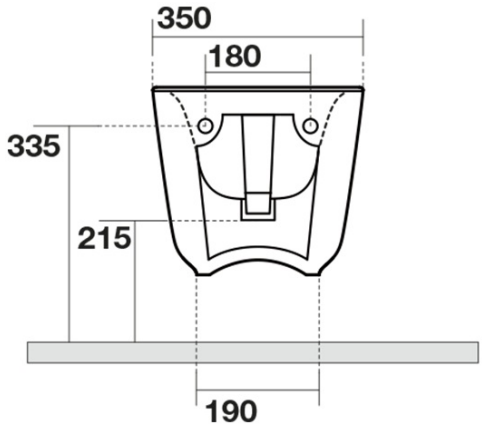

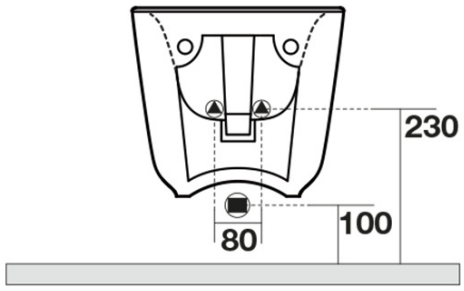

UBC s.r.o.
Mělnická 87
250 65 Líbeznice
Česká republika