Produktový list

Objednací kód: **1130-10**

DORLION vykurovacie teleso 500x900mm, 301W,chrom

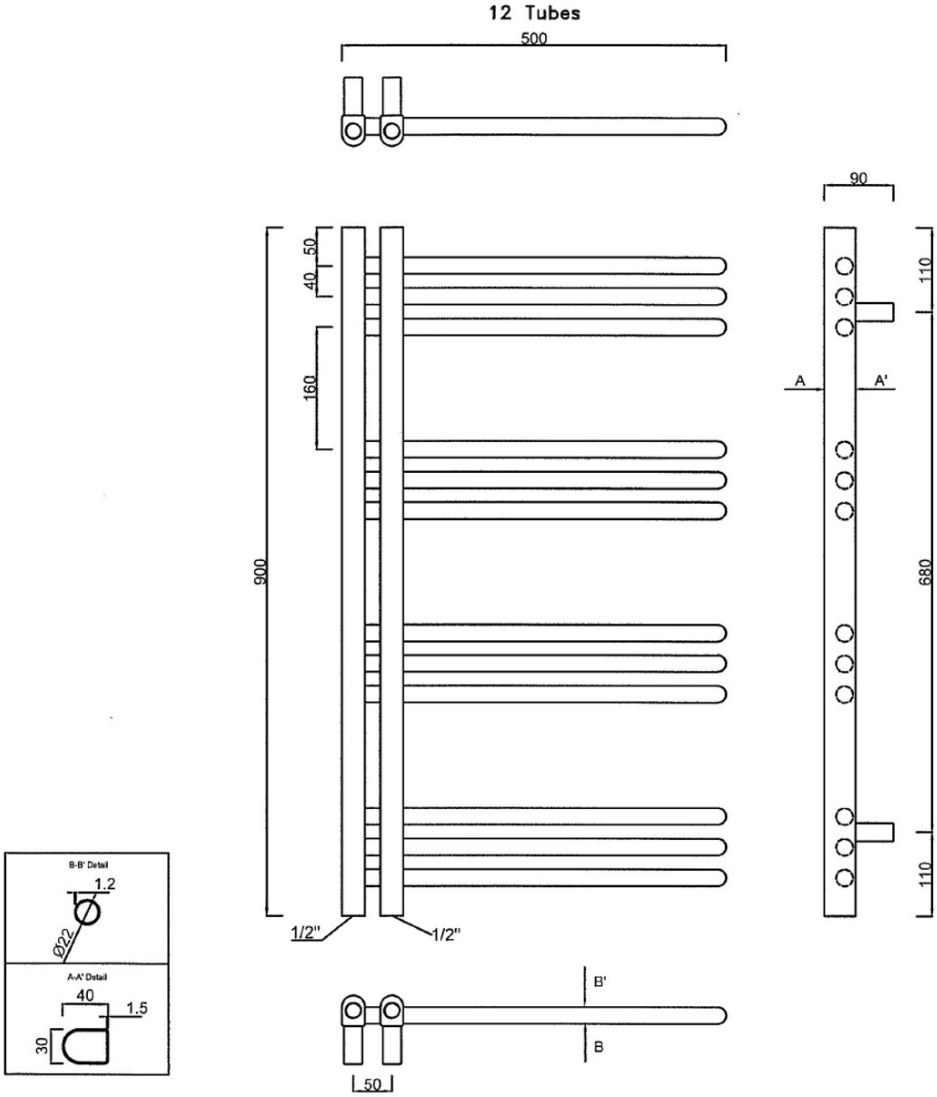

UBC s.r.o.

Mělnická 87
250 65 Líbeznice
Česká republika