Produktový list

Objednací kód: XB200

X-ROUND BLACK vešiačik, čierný

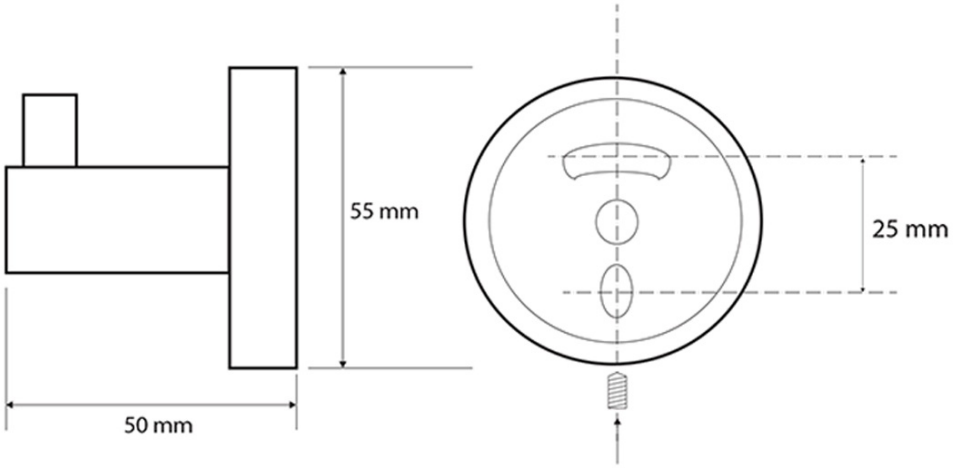

UBC s.r.o.
Mělnická 87
250 65 Líbeznice
Česká republika