Produktový list

Objednací kód: **GH126**

ARETA 35 nástenná vaňová batéria, chróm

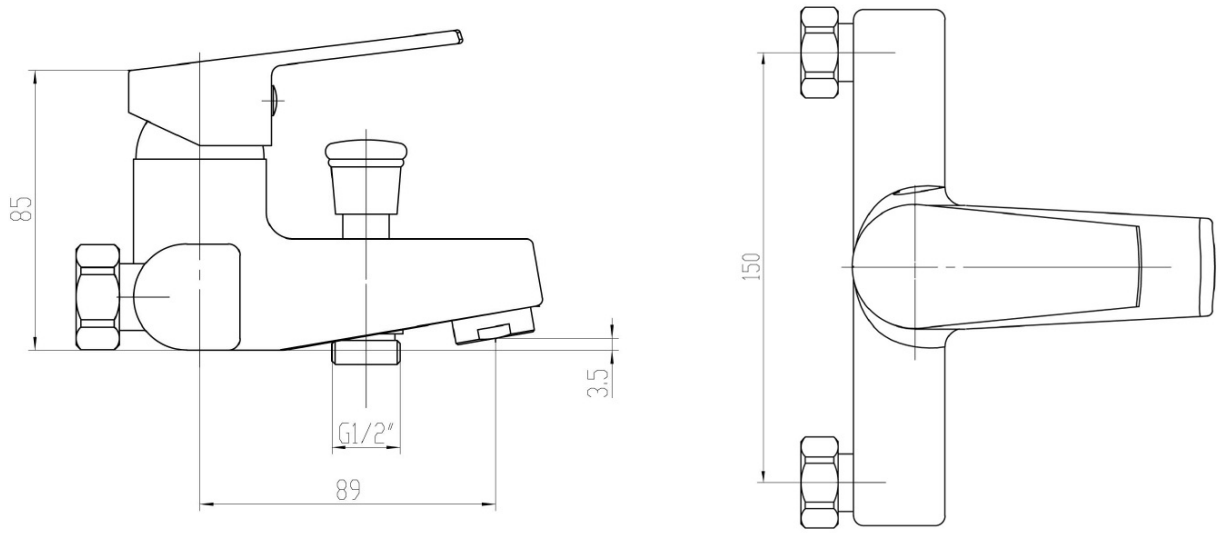

UBC s.r.o.
Mělnická 87
250 65 Líbeznice
Česká republika